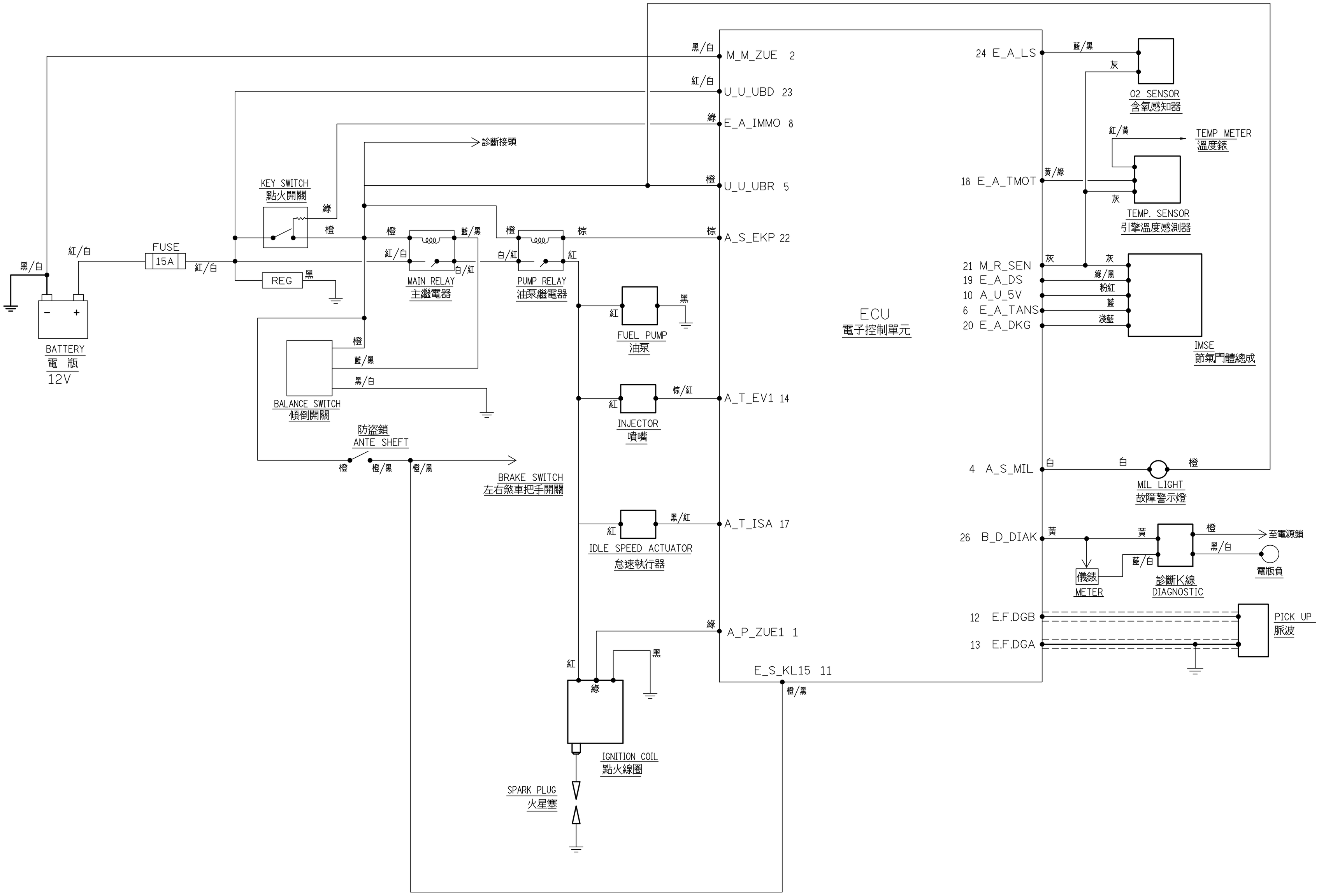
黑/白
M_M_ZUE 2
紅/白
U_U_UBD 23
綠
E_A_IMMO 8
診斷接頭
橙
U_U_UBR 5
棕
A_S_EKP 22
KEY SWITCH
點火開關
綠
橙
橙
藍/黑
橙
棕
紅/白
白/紅
紅
白/紅
紅/白
FUSE
15A
紅/白
黑/白
REG
黑
MAIN RELAY
主繼電器
PUMP RELAY
油泵繼電器
BATTERY
電 瓶
12V
紅
黑
FUEL PUMP
油泵
橙
藍/黑
黑/白
BALANCE SWITCH
傾倒開關
棕/紅
紅
A_T_EV1 14
INJECTOR
噴嘴
防盜鎖
ANTE SHEFT
橙
橙/黑
橙/黑
BRAKE SWITCH
左右煞車把手開關
黑/紅
紅
A_T_ISA 17
IDLE SPEED ACTUATOR
怠速執行器
綠
A_P_ZUE1 1
紅
綠
黑
IGNITION COIL
點火線圈
SPARK PLUG
火星塞
E_S_KL15 11
橙/黑
ECU
電子控制單元
24 E_A_LS
藍/黑
灰
O2 SENSOR
含氧感知器
紅/黃
TEMP METER
溫度錶
18 E_A_TMOT
黃/綠
灰
TEMP. SENSOR
引擎溫度感測器
21 M_R_SEN
19 E_A_DS
10 A_U_5V
6 E_A_TANS
20 E_A_DKG
灰
灰
綠/黑
粉紅
藍
淺藍
IMSE
節氣門體總成
4 A_S_MIL
白
白
橙
MIL LIGHT
故障警示燈
26 B_D_DIAK
黃
黃
橙
至電源鎖
黑/白
藍/白
電瓶負
儀錶
METER
診斷K線
DIAGNOSTIC
12 E.F.DGB
13 E.F.DGA
PICK UP
脈波